Absperrschieber

Übersicht / Обзор

	Absperrschieber nach PED, DIN EN, AD2000, TRD		Задвижки по нормам PED, DIN EN, AD2000, TRD	
ESA 0921	Absperrschieber aus Schmiedestahl mit Deckelflansch starrer Keil PN 10 - PN 250	DN 8 - 50	Задвижки из кованой стали с фланцевой крышкой клин жесткой конструкции PN 10 - PN 250	DN 8 - 50
ESA 0911	Absperrschieber aus Stahlguss mit Deckelflansch elastischer Keil PN 10 – PN 160	DN 50 - 600	Задвижки из стального литья с фланцевой крышкой с эластичным клином PN 10 – PN 160	DN 50 - 600
ESA 0901	Absperrschieber aus Stahlguss mit Deckelflansch Keilplatten PN 10 – PN 160	DN 50 - 600	Задвижки из стального литья с фланцевой крышкой с разъёмным клином PN 10 – PN 160	DN 50 - 600
ESA 0901	Absperrschieber aus Stahl geschweißt mit Deckelflansch Keilplatten PN 10 – PN 100	DN 50 - 2000	Задвижки из стали, сварные с фланцевой крышкой с разъёмным клином PN 10 – PN 100	DN 50 - 2000
ESA 0905	Absperrschieber aus Schmiedestahl mit druckdichtendem Deckel Keilplatten PN 63 – 600 bar	DN 50 - 800	Задвижки из кованой стали с самоуплотняющейся крышкой с разъёмным клином PN 63 – 600 bar	DN 50 - 800
ESA 0906	Absperrschieber aus Schmiedestahl mit druckdichtendem Deckel Parallelplatten PN 63 – 600 bar	DN 50 - 800	Задвижки из кованой стали с самоуплотняющейся крышкой с параллельным клином PN 63 – 600 bar	DN 50 - 800
ESA 0951	Einplattenschieber PN6 bis 25	DN 50 - 600	Задвижка с шиберным клином PN6 до 25	DN 50 - 600

Задвижки

Absperrschieber

Ausführungsvarianten

Die Katalogblätter enthalten die Beschreibung der Armatur in der Standardausführung.
Zusätzlich können bei Bedarf vielfältige Varianten geliefert werden.

• Werkstoffvarianten

In den Katalogblättern sind Standard-Werkstoffausführungen enthalten. Weitere Gehäusewerkstoffe, spezielle Panzerungen, abweichende Werkstoffe für Einbauteile (Trim) und spezielle Dichtungen und Packungen können auf Anfrage angeboten werden.

• Varianten der Prüfung und Testierung

Die Prüfung der Armaturen und die Testierung der Werkstoffe und der Armatur erfolgt entsprechend den Anforderungen des Regelwerkes. Zusätzliche Prüfungen und abweichende Anforderungen der Testierung können für den Auftrag vereinbart werden.

• Konstruktive Varianten

- Mit Getriebe und Handrad (Bild 1)
- Mit Elektroantrieb (Bild 2)
- Mit pneumatischem Antrieb (Bild 3)
- Mit Spindelverlängerung (Bild 4)
- Mit Kettenrad (Bild 5)

Варианты исполнения

Техническая информация каталога содержит описание арматуры в стандартном исполнении. При необходимости возможна поставка других вариантов исполнения арматуры.

• Варианты марок сталей

В каталоге указаны стандартные марки сталей. Другие марки сталей для корпуса или седла (Trim), специальные уплотнения или прокладки, по запросу, могут быть предложены.

• Варианты тестов и испытаний

Испытания арматуры и тестирование материалов проводится в соответствии требованиям норм. Дополнительные испытания или тесты, в случае размещения заказа, могут быть обговорены.

• Конструктивные варианты

- С редуктором и ручным приводом (рис. 1)
- С электроприводом (рис. 2)
- С пневматическим приводом (рис. 3)
- С удлинением шпинделя (рис. 4)
- С цепным приводом (рис. 5)

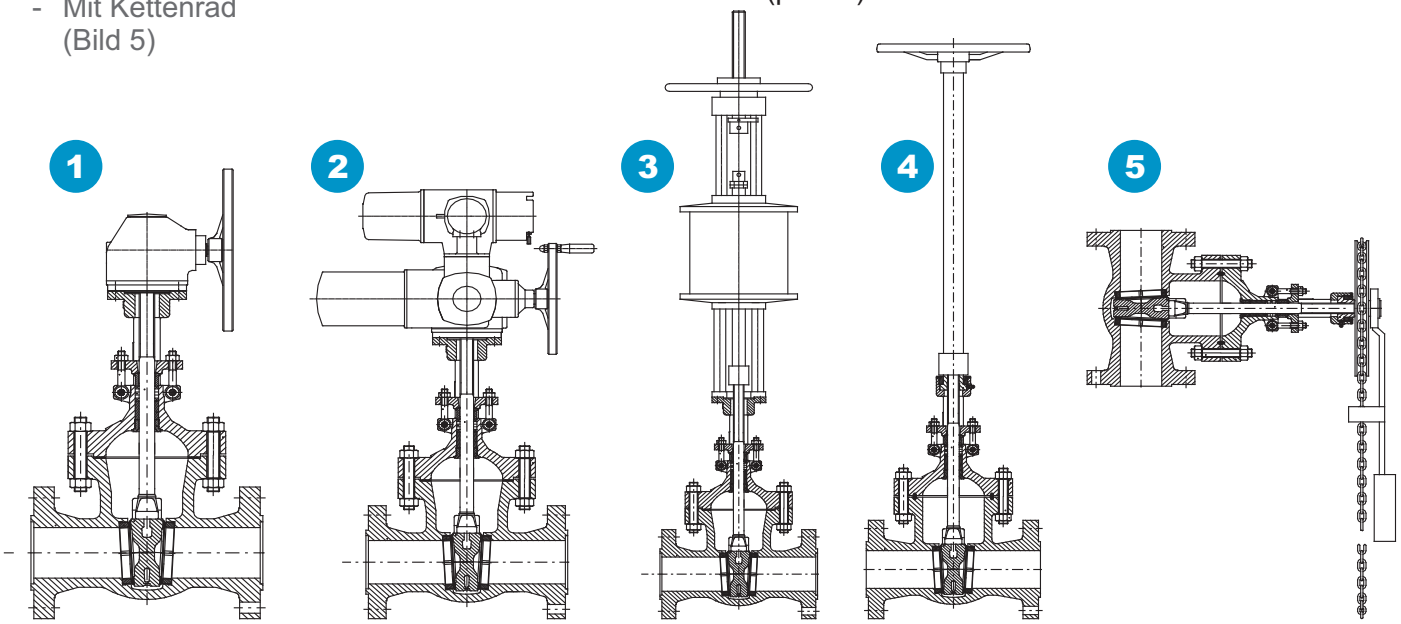

Задвижки

Absperrschieber

• Konstruktive Varianten

- Flansche mit anderer Flanschform (ohne Bild)
- Schweißenden mit Werkstoffübergangsringen (ohne Bild)
- Mit Stellungsanzeige (Bild 6)
- Mit Endlagenkontakten (Bild 7)
- Ausführung TA-Luft (ohne Bild)
- Ausführung TA-Luft mit federbelasteter Stopfbuchse (Bild 8)
- Mit Belüftungsschraube (Bild 9)
- Mit Entleerungsschraube (Bild 9)
- Druckentlastung des Gehäusemittelteiles mit Bohrung (ohne Bild)
- Druckentlastung des Gehäusemittelteiles mit Umführung (ohne Bild)
- Druckentlastung des Gehäusemittelteiles mit Überdruckventil (ohne Bild)
- Absicherung des Gehäusemittelteiles mit Berstscheibe (ohne Bild)
- Umführung (Bild 10)

Weiter konstruktive Varianten sind bei entsprechenden Anforderungen möglich.

• Конструктивные варианты

- С различными формами фланцев (без рисунка)
- С концами под приварку с кольцами адаптерами для привариваемого трубопровода (без рисунка)
- С указателем положения (рис. 6)
- С конечными контактами положения (рис. 7)
- Исполнение TA-Luft (без рисунка)
- Исполнение TA-Luft с подпружиненной сальниковой набивкой (рис. 8)
- С пробкой-воздушником (рис. 9)
- С пробкой-дренажем (рис. 9)
- Разгрузочное отверстие внутри корпуса (без рисунка)
- С отводом давления в корпусе (без рисунка)
- Сброс давления в корпусе с помощью предохранительного вентиля (без рисунка)
- Сброс давление корпуса разрывной диафрагмой (без рисунка)
- С обводом (байпасом) (рис. 10)

Другие конструктивные варианты при определённых требованиях возможны.

6

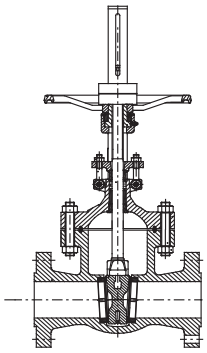

7

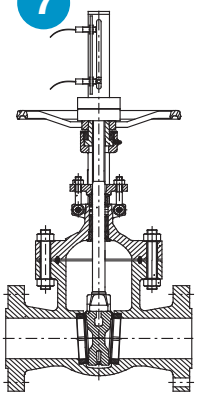

8

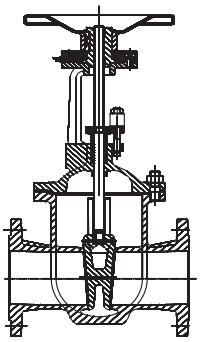

9

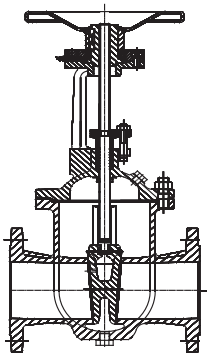

10

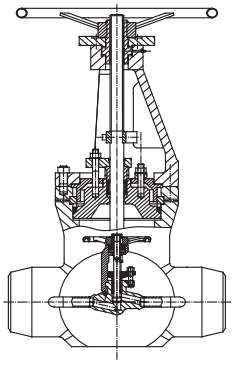

	Absperrschieber **Задвижка**	**PN 10-40** **DN 15-50** **ESA 0921-EFB1-1-08-XX-40-C004-0005** Ausgabe / Ред. 04/11 d-r

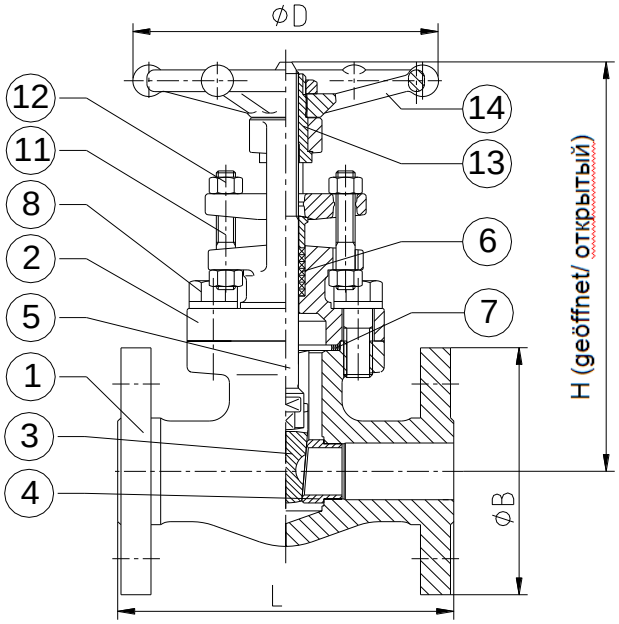

Ausführung
Geschmiedetes Gehäuse aus Stahl. Ausführung mit Deckelflansch.
Starrer Keil; Spindel nichtdrehend-steigend mit außenliegendem Spindelgewinde;
Gewindebuchse mit Gleitlagerung; Ausführung: mit Flanschen nach EN 1092-1

Исполнение
Корпус из кузнечной стали. Исполнение с фланцевой крышкой.
Клин жесткой конструкции, Шпиндель невращающийся выдвижной.
Резьбовая втулка с подшипниками скольжения. Фланцевое исполнение по EN 1092-1

Einsatzbereiche
Die Schieber sind für den Einsatz in Rohrleitungen für Wasser / Heißwasser / Dampf / flüssige Kohlenwasserstoffe / Gas / nichtaggressive Fluide geeignet. Einsatzgebiete sind in der Industrie / in Kraftwerken / in Fernwärmeleitungen / in Wasserleitungen / in der Verfahrenstechnik. Die Schieber werden als Absperrorgane eingesetzt und sind für den Durchfluss in beiden Richtungen geeignet.

Область применения
Задвижки предназначены для применения на трубопроводах, проводящих воду / горячую воду / пар / жидкие углеводороды / газ / неагрессивные жидкие среды.
Области применения: промышленность / электростанции / сети централизованного теплоснабжения / водопроводы / производственные технологии
Задвижки применяются в качестве запорной арматуры для обоих направлений потока среды.

Werkstoffe / Материалы

Pos. Поз	Benennung	Наименование	Werkstoff Материал	Werkst.-Nr. № материала
1	Gehäuse	Корпус	P250GH	1.0460
2	Deckel	Крышка	P250GH	1.0460
3	Keil	Клин	13Cr	
4	Sitzring	Посадочное кольцо	13Cr Stellit / Стеллит	
5	Spindel	Шпиндель	17Cr	1.4104
6	Packung	Набивка	Reingrafit / Графит	
7	Dichtung	Уплотнение	Grafit/1.4401 / Графит /1.4401	
8	Schraube	Болт	21CrMoV5-7	1.7709
11	Stopfbuchsschraube	Болт	A2-70	
12	Mutter	гайка	A2-70	
13	Spindelmutter	Гайка шпинделя	13Cr	
14	Handrad	Маховик	Stahl / Сталь	

Abmessungen und Massen

Baulängen	DN15-32 – DIN EN 558-1 GR1 DN 40-50 – DIN EN 558-1 GR26
Flanschanschluss	DIN EN 1092-1 B1

Размеры и веса

Строительная длина	DN15-32 – DIN EN 558-1 GR1 DN 40-50 – DIN EN 558-1 GR26
Фланцевое присоединение	DIN EN 1092-1 B1

PN	DN	Maße / Размеры (mm)				Gewicht/ Вес. (kg)
		L	H	D	B	
40	15	130	176	88	95	3,85
	20	150	210	97	105	5,3
	25	160	220	138	115	6,9
	32	180	275	138	140	11
	40	240	290	138	150	13
	50*	250	335	234	165	18,8

* DN50 mit flexiblem Keil/ DN50 с гибкой клина

Anfrage und Bestellung

Bei Anfrage und Bestellung werden benötigt:

- Nenndruck
- Nennweite
- Gehäusewerkstoff
- Betriebsmedium
- maximale Betriebstemperatur
- maximaler Betriebsdruck
- Ausführung
- Rohranschluss
- Prüf- und Abnahmebedingungen sowie Art des Abnahmeprüfzeugnisses nach DIN 50049 / EN 10204 und andere Kundenspezifische Wünsche

Запросы и заказы

При запросе и заказе необходимо указать:

- Номинальное давление
- Номинальный диаметр
- Материал корпуса
- Рабочую среду
- Максимальную рабочую температуру
- Максимальное рабочее давление
- Исполнение
- Присоединение к трубопроводу
- Условия испытания и приемки, вид приемочных сертификатов по DIN 50049 / EN 10204, или по желанию заказчика.

Weitere Gehäusewerkstoffe
Другие материалы корпуса

auf Anfrage
по запросу

Prüfung und Abnahme

Für die Prüfung und Abnahme gelten die Vorschriften nach DIN 3230/ EN 12 266-1 und ISO 5208 sowie kundenspezifische Vereinbarungen.

Испытания и приемка

Испытания и приемка проводятся в соответствии с предписаниями DIN 3230 / EN 12 266-1 и ISO 5208, а также по требованиям, согласованными с заказчиком

Указанная арматура соответствует по конструкции, габаритам, весу и применённым материалам современному состоянию техники и в дальнейшем может быть изменена. За возможные опечатки или ошибки перевода мы ответственности не несём.

Die beschriebenen Armaturen entsprechen dem derzeitigen Stand der Technik. Änderungen im Zuge der Weiterentwicklung, sowie die Verwendung gleich- oder höherwertiger Werkstoffe bleiben vorbehalten. Für eventuelle Schreib- oder Übersetzungsfehler übernehmen wir keine Haftung.

Valco Engineering GmbH
Liebknechtstr. 79 , D-39110 Magdeburg
www.valco-armaturen.de
info@valco-amaturen.de
Tel.: +49 (0) 391 60783873
Fax: +49 (0) 391 5065377

	Absperrschieber **Задвижка**	**PN 10-100** **DN 15-50** **ESA 0921-EAE-1-08-XX-100-7001-0005** **ESA 0921-ASW-1-08-XX-100-7001-0005** **ESA 0921-DGM-1-08-XX-100-7001-0005** Ausgabe / Ред. 04/11 d-r

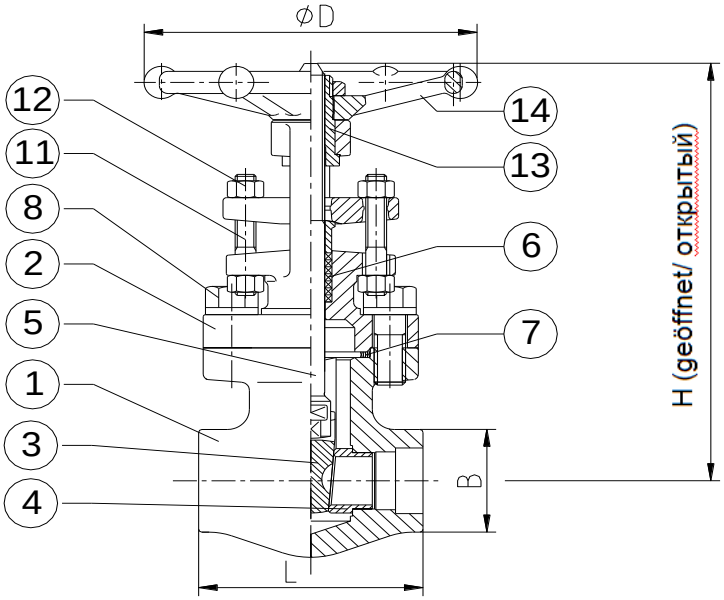

Ausführung

Geschmiedetes Gehäuse aus Stahl. Ausführung mit Deckelflansch. Reduzierter Durchgang
Starrer Keil; Spindel nichtdrehend-steigend mit außenliegendem Spindelgewinde; Gewindebuchse mit Gleitlagerung;
Ausführung: mit Muffengewinde nach ASME B2.1 oder DIN259; Anschweißenden nach ASME B16.25 oder EN 12627 oder Einschweißmuffen nach ASME B16.11

Исполнение

Корпус из кузнечной стали. Исполнение с фланцевой крышкой с зауженным проходом
Клин жесткой конструкции, Шпиндель невращающийся выдвижной, Резьбовая втулка с подшипниками скольжения.
Исполнение с резьбовым присоединением по ASME B2.1, концами под приварку по ASME B16.25 или EN 12627 или с муфтами под приварку по ASME B16.11.

Einsatzbereiche

Die Schieber sind für den Einsatz in Rohrleitungen für Wasser / Heißwasser / Dampf / flüssige Kohlenwasserstoffe / Gas / nichtaggressive Fluide geeignet. Einsatzgebiete sind in der Industrie / in Kraftwerken / in Fernwärmeleitungen / in Wasserleitungen / in der Verfahrenstechnik. Die Schieber werden als Absperrorgane eingesetzt und sind für den Durchfluss in beiden Richtungen geeignet.

Область применения

Задвижки предназначены для применения на трубопроводах, проводящих воду / горячую воду / пар / жидкие углеводороды / газ / неагрессивные жидкие среды.
Области применения: промышленность / электростанции / сети централизованного теплоснабжения / водопроводы / производственные технологии
Задвижки применяются в качестве запорной арматуры для обоих направлений потока среды.

Werkstoffe / Материалы

Pos. Поз	Benennung	Наименование	Werkstoff Материал	Werkst.-Nr. № материала
1	Gehäuse	Корпус	P250GH/ A105N	1.0460
2	Oberteil	Крышка	P250GH/ A105N	1.0460
3	Keil	Клин	13Cr	
4	Sitzring	Посадочное кольцо	13Cr stellitiert / Стеллит	
5	Spindel	Шпиндель	13Cr	
6	Packung	Набивка	Grafit / Графит	
7	Dichtung	Уплотнение	Grafit/1.4401 / Графит /1.4401	
8	Schraube	Болт	21CrMoV5-7	1.7709
11	Stopfbuchsschraube	Болт	A2-70	
12	Mutter	гайка	A2-70	
13	Spindelmutter	Гайка шпинделя	13Cr	
14	Handrad	Маховик	Stahl / Сталь	

Abmessungen und Massen

Baulängen — Herstellerstandard — Строительная длина — По стандарту производителя

PN	DN		Maße / Размеры (mm)				Gewicht/ Вес. (kg)
			L	H (geöffnet/ открытый)	D	B	
10-100	15	1/2"	80	152	88	32	1,9
	20	3/4"	90	158	88	38	2,1
	25	1“	110	196	97	48	3,5
	40	1 1/2"	127	255	138	64	7,2
	50	2“	134	290	138	78	7,5

Anfrage und Bestellung

Bei Anfrage und Bestellung werden benötigt:

- Nenndruck
- Nennweite
- Gehäusewerkstoff
- Betriebsmedium
- maximale Betriebstemperatur
- maximaler Betriebsdruck
- Ausführung
- Rohranschluss
- Prüf- und Abnahmebedingungen sowie Art des Abnahmeprüfzeugnisses nach DIN 50049 / EN 10204 und andere Kundenspezifische Wünsche

Запросы и заказы

При запросе и заказе необходимо указать:

- Номинальное давление
- Номинальный диаметр
- Материал корпуса
- Рабочую среду
- Максимальную рабочую температуру
- Максимальное рабочее давление
- Исполнение
- Присоединение к трубопроводу
- Условия испытания и приемки, вид приемочных сертификатов по DIN 50049 / EN 10204, и прочие пожелания заказчика.

Weitere Gehäusewerkstoffe
Другие материалы корпуса

auf Anfrage
по запросу

Prüfung und Abnahme

Für die Prüfung und Abnahme gelten die Vorschriften nach EN 12 266-1 und ISO 5208 sowie kundenspezifische Vereinbarungen.

Испытания и приемка

Испытания и приемка проводятся в соответствии с предписаниями DIN 3230 / EN 12 266-1 и ISO 5208, а также по требованиям, согласованными с заказчиком

Указанная арматура соответствует по конструкции, габаритам, весу и применённым материалам современному состоянию техники и в дальнейшем может быть изменена. За возможные опечатки или ошибки перевода мы ответственности не несём.

Die beschriebenen Armaturen entsprechen dem derzeitigen Stand der Technik. Änderungen im Zuge der Weiterentwicklung, sowie die Verwendung gleich- oder höherwertiger Werkstoffe bleiben vorbehalten. Für eventuelle Schreib- oder Übersetzungsfehler übernehmen wir keine Haftung.

	Absperrschieber **Задвижка**	**PN 25** **DN 50-600** **ESA 0911-EFB1-3-68-XX-25-0001-0006** **ESA 0911-EAE-3-68-XX-25-0001-0006** Ausgabe / Ред. 04/11 d-r

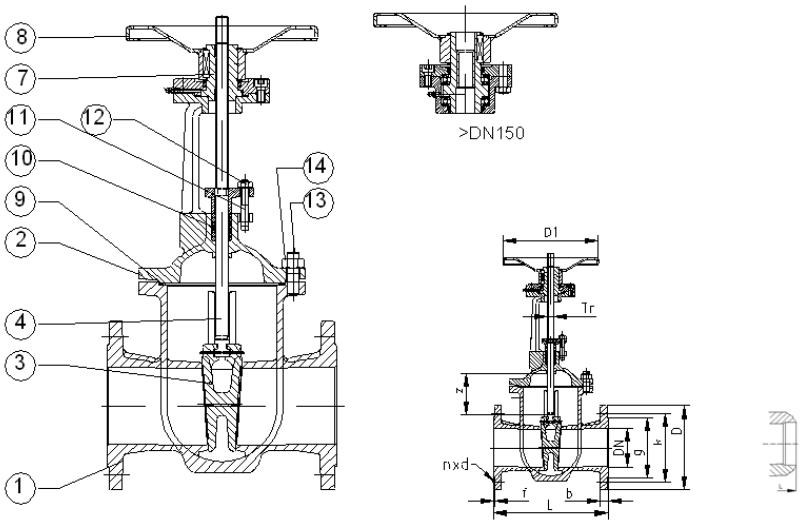

Ausführung

Gehäuse aus Stahlguss. Ausführung mit Deckelflansch.
Elastischer Keil; Spindel nichtdrehend-steigend mit außenliegendem Spindelgewinde; Gewindebuchse in Wälzlagern gelagert (> DN150); Anschlussflansch für Antrieb nach DIN ISO 5210.
Ausführung: mit Flanschen nach EN 1092-1 oder mit Anschweißenden nach EN 12627.

Исполнение

Корпус стальной, литой. Исполнение с фланцевой крышкой.
Эластичный клин, Шпиндель невращающийся выдвижной, Резьбовая втулка с подшипниками качения (>DN150); Присоединительный фланец под привод по DIN ISO 5210.
Фланцевое исполнение по EN 1092-1; Исполнение с концами под приварку по EN 12627.

Einsatzbereiche

Die Schieber sind für den Einsatz in Rohrleitungen für Wasser / Heißwasser / Dampf / flüssige Kohlenwasserstoffe / Gas / nichtaggressive Fluide geeignet. Einsatzgebiete sind in der Industrie / in Kraftwerken / in Fernwärmeleitungen / in Wasserleitungen / in der Verfahrenstechnik. Die Schieber werden als Absperrorgane eingesetzt und sind für den Durchfluss in beiden Richtungen geeignet.

Область применения

Задвижки предназначены для применения на трубопроводах, проводящих воду / горячую воду / пар / жидкие углеводороды / газ / неагрессивные жидкие среды.
Области применения: промышленность / электростанции / сети централизованного теплоснабжения / водопроводы / производственные технологии
Задвижки применяются в качестве запорной арматуры для обоих направлений потока среды.

Werkstoffe / Materials

Pos. Поз.	Benennung	Наименование	Werkstoff Материал	Werkst.-Nr. № материала
1	Gehäuse	Корпус	GS21Mn5	1.1138
	Gehäusesitz	Седло корпуса	X8Cr14	1.4009
2	Aufsatz	Крышка	GS21Mn5	1.1138
3	Keil	Клин	GS21Mn5/ X6CrNiTi18-10	1.1138/ 1.4541
	Keilsitz	Седло клина	X8Cr14	1.4009
4	Spindel	Шпиндель	X6CrNiTi18-10	1.4541
7	Spindelmutter	Гайка шпинделя	EN-GJS-500-7 (GGG50)	EN-JS1050
8	Handrad	Маховик	Stahl/ сталь	-
9	Dichtung	Уплотнение	Grafit/ 1.4401 / Графит / 1.4401	-
10	Stopfbuchspackung	Набивка сальника	Grafit/ Графит	-
11	Hammerschraube	Болт с Т-головкой	A2-70	
12	Sechskantmutter	Гайка 6-гранная	A2-70	
13	Stiftschraube	Штифт	A2-70	
14	Sechskantmutter	Гайка 6-гранная	A2-70	

Druck-Temperatur-Zuordnung / Диапазон давления – температуры

Gehäusewerkstoff Материал корпуса	PN	Zulässiger Betriebsüberdruck in bar bei Betriebstemperatur in ° C Допустимое рабочее давление, атм., при рабочей температуре °C										
		-50°C	+20°C	100°C	200°C	250°C	300°C					
1.1138	25	25	25	16,5	15	14,6	14,2					

Abmessungen und Massen

Baulängen DIN EN 558-1 GR15

Flanschanschluss DIN EN 1092 B1
Schweißenden DIN EN 12627 oder DIN3239

Размеры и веса

Строительная длина DIN EN 558-1 GR15

Фланцевое присоединение DIN EN 1092 B1
Концы под приварку DIN EN 12627 или DIN3239

PN	DN	Baumaße / Размеры (mm)					Flanschanschlussmaße / Фланцевое присоединение (mm)						Gewicht Weight [kg]
		L	Ha	H	-H1	D1	D	k	b	g	f	nxd	
25	50	250	250	332	385	150	165	125	20	102	3	4x18	19
	65	270	359	422	496	250	185	145	22	122	3	8x18	31
	80	280	380	445	520	250	200	160	24	138	3	8x18	37
	100	300	447	516	607	300	235	190	24	162	3	8x22	47
	125	325	526	596	714	300	270	220	26	188	3	8x26	65
	150	350	620	710	845	400	300	250	28	216	3	8x26	102
	200	400	750	842	1047	640	360	310	30	278	3	12x26	177
	250	450	918	1020	1265	640	425	370	32	335	3	12x30	275
	300	500	1060	1160	1460	640	485	430	34	395	4	16x30	395
	350	550	1260	1380	1735	800	555	490	38	450	4	16x33	610
	400	600	1325	1425	1830	800	620	550	40	505	4	16x36	625
	500	700	1570	2)	2)	2)	730	660	48	615	4	20x36	960
	600	800	1960	2)	2)	2)	845	770	48	720	5	20x39	1750

2) – nur mit Kegelradgetriebe / только с коническим редуктором

Anfrage und Bestellung

Bei Anfrage und Bestellung werden benötigt:

- Nenndruck
- Nennweite
- Gehäusewerkstoff
- Betriebsmedium
- maximale Betriebstemperatur
- maximaler Betriebsdruck
- Ausführung
- Rohranschluss
- Prüf- und Abnahmebedingungen sowie Art des Abnahmeprüfzeugnisses nach DIN 50049 / EN 10204 und andere Kundenspezifische Wünsche

Запросы и заказы

При запросе и заказе необходимо указать:

- Номинальное давление
- Номинальный диаметр
- Материал корпуса
- Рабочую среду
- Максимальную рабочую температуру
- Максимальное рабочее давление
- Исполнение
- Присоединение к трубопроводу
- Условия испытания и приемки, вид приемочных сертификатов по DIN 50049 / EN 10204, и прочие пожелания заказчика.

Weitere Gehäusewerkstoffe / Другие материалы корпуса

Auf Anfrage.
По запросу.

Prüfung und Abnahme

Für die Prüfung und Abnahme gelten die Vorschriften nach DIN 3230 / EN 12 266-1 sowie kundenspezifische Vereinbarungen.

Испытания и приемка

Для испытаний и приемки применяются положения стандартов DIN 3230 / EN 12 266-1, а также требования, специально согласованные с заказчиком.

Указанная арматура соответствует по конструкции, габаритам, весу и применённым материалам современному состоянию техники и в дальнейшем может быть изменена. За возможные опечатки или ошибки перевода мы ответственности не несём.

Die beschriebenen Armaturen entsprechen dem derzeitigen Stand der Technik. Änderungen im Zuge der Weiterentwicklung, sowie die Verwendung gleich- oder höherwertiger Werkstoffe bleiben vorbehalten. Für eventuelle Schreib- oder Übersetzungsfehler übernehmen wir keine Haftung.

Valco Engineering GmbH
Liebknechtstr. 79 , D-39110 Magdeburg
www.valco-armaturen.de
info@valco-amaturen.de
Tel.: +49 (0) 391 60783873
Fax: +49 (0) 391 5065377

	Absperrschieber **Задвижка**	**PN 40** **DN 50-600** **ESA 0911-EFB1-3-63-XX-40-0001-0006** **ESA 0911-EAE-3-63-XX-40-0001-0006** Ausgabe / Ред. 04/11 d-r

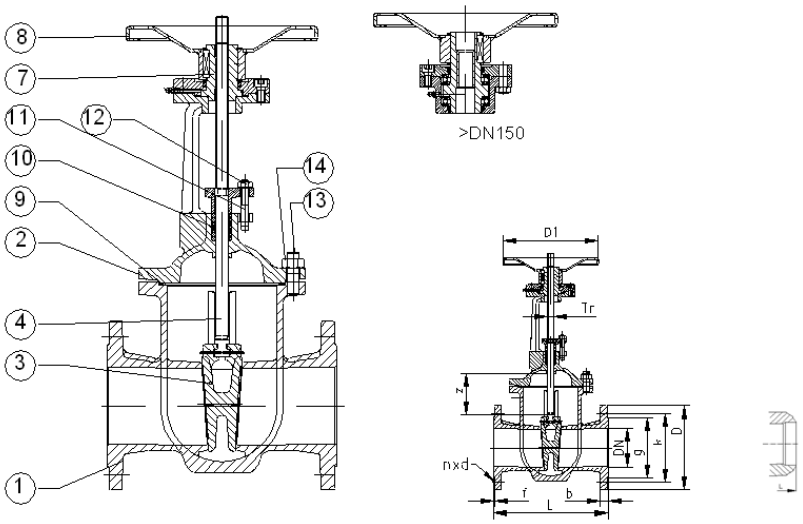

Ausführung

Gehäuse aus Stahlguss. Ausführung mit Deckelflansch.
Elastischer Keil; Spindel nichtdrehend-steigend mit außenliegendem Spindelgewinde; Gewindebuchse in Wälzlagern gelagert (> DN150); Anschlussflansch für Antrieb nach DIN ISO 5210.
Ausführung: mit Flanschen nach EN 1092-1 oder mit Anschweißenden nach EN 12627.

Исполнение

Корпус стальной, литой. Исполнение с фланцевой крышкой.
Эластичный клин, Шпиндель невращающийся выдвижной, Резьбовая втулка с подшипниками качения (>DN150).
Присоединительный фланец под привод по DIN ISO 5210.
Фланцевое исполнение по EN 1092-1. Исполнение с концами под приварку по EN 12627.

Einsatzbereiche

Die Schieber sind für den Einsatz in Rohrleitungen für Wasser / Heißwasser / Dampf / flüssige Kohlenwasserstoffe / Gas / nichtaggressive Fluide geeignet. Einsatzgebiete sind in der Industrie / in Kraftwerken / in Fernwärmeleitungen / in Wasserleitungen / in der Verfahrenstechnik. Die Schieber werden als Absperrorgane eingesetzt und sind für den Durchfluss in beiden Richtungen geeignet.

Область применения

Задвижки предназначены для применения на трубопроводах, проводящих воду / горячую воду / пар / жидкие углеводороды / газ / неагрессивные жидкие среды.
Области применения: промышленность / электростанции / сети централизованного теплоснабжения / водопроводы / производственные технологии
Задвижки применяются в качестве запорной арматуры для обоих направлений потока среды.

Werkstoffe / Материалы

Pos. Поз.	Benennung	Наименование	Werkstoff Материал	Werkst.-Nr. № материала
1	Gehäuse	Корпус	GP240GH + N (GS-C25N)	1.0619+ N
	Gehäusesitz	Седло корпуса	X8Cr14	1.4009
2	Aufsatz	Крышка	GP240GH + N (GS-C25N)	1.0619+ N
3	Keil	Клин	≤ DN 300: GX20Cr14 >DN 300: GP240GH + N	1.4027 1.0619 + N
	Keilsitz	Седло клина	X8Cr14	1.4009
4	Spindel	Шпиндель	X20Cr13	1.4021
7	Spindelmutter	Гайка шпинделя	EN-GJS-500-7 (GGG50)	EN-JS1050
8	Handrad	Маховик	Stahl/сталь	-
9	Dichtung	Уплотнение	Grafit/ 1.4401/ Графит/ 1.4401	-
10	Stopfbuchspackung	Набивка сальника	Grafit/ Графит	-
11	Hammerschraube	Болт с Т-головкой	C35E(Ck35)	1.1181
12	Sechskantmutter	Гайка 6-гранная	C35E (Ck35)	1.1181
13	Stiftschraube	Штифт	25CrMo4	1.7218
14	Sechskantmutter	Гайка 6-гранная	C35E (Ck35)	1.1181

Druck-Temperatur-Zuordnung / Диапазон давления – температуры

Gehäusewerkstoff Материал корпуса	PN	Zulässiger Betriebsüberdruck in bar bei Betriebstemperatur in ° C Допустимое рабочее давление, атм., при рабочей температуре °C										
		-10… +20°C	100°C	20O°C	250°C	300°C	350°C	400°C				
1.0619	40	40	35	29	26	24	22	21				

Maximale Schraubentemperatur 350°C. / Максимально допустимая температура болтов 350°C

Abmessungen und Massen

Baulängen DIN EN 558-1 GR26

Flanschanschluss DIN EN 1092 B1
Schweißenden DIN EN 12627 oder DIN3239

Размеры и веса

Строительная длина DIN EN 558-1 GR26

Фланцевое присоединение DIN EN 1092 B1
Концы под приварку DIN EN 12627 или DIN3239

PN	DN	Baumaße / Размеры (mm)					Flanschanschlussmaße / Фланцевое присоединение (mm)						Gewicht Вес [kg]
		L	Ha	H	-H1	D1	D	k	b	g	f	nxd	
40	50	250	290	332	385	150	165	125	20	102	3	4x18	19
	65	290	359	422	496	250	185	145	22	122	3	8x18	36
	80	310	380	445	520	250	200	160	24	138	3	8x18	39
	100	350	447	516	607	300	235	190	24	162	3	8x22	51
	125	400	526	596	714	300	270	220	26	188	3	8x26	77
	150	450	620	710	845	400	300	250	28	218	3	8x26	108
	200	550	750	842	1047	400	375	320	34	285	3	12x30	200
	250	650	918	1020	1265	640	450	385	38	345	3	12x33	309
	300	750	1060	1160	1460	640	515	450	42	410	4	16x33	415
	350	550	1245	2)	2)	2)	580	510	46	465	4	16x33	810
	400	950	1390	2)	2)	2)	660	585	50	535	4	16x39	1100
	500	1150	1775	2)	2)	2)	755	670	57	615	4	20x42	1910
	600	1350	2070	2)	2)	2)	890	795	72	735	5	20x48	2850

2) – nur mit Kegelradgetriebe / только с коническим редуктором

Указанная арматура соответствует по конструкции, габаритам, весу и применённым материалам современному состоянию техники и в дальнейшем может быть изменена. За возможные опечатки или ошибки перевода мы ответственности не несём.

Anfrage und Bestellung

Bei Anfrage und Bestellung werden benötigt:

- Nenndruck
- Nennweite
- Gehäusewerkstoff
- Betriebsmedium
- maximale Betriebstemperatur
- maximaler Betriebsdruck
- Ausführung
- Rohranschluss
- Prüf- und Abnahmebedingungen sowie Art des Abnahmeprüfzeugnisses nach DIN 50049 / EN 10204 und andere Kundenspezifische Wünsche

Запросы и заказы

При запросе и заказе необходимо указать:

- Номинальное давление
- Номинальный диаметр
- Материал корпуса
- Рабочую среду
- Максимальную рабочую температуру
- Максимальное рабочее давление
- Исполнение
- Присоединение к трубопроводу
- Условия испытания и приемки, вид приемочных сертификатов по DIN 50049 / EN 10204, или по желанию заказчика.

Weitere Gehäusewerkstoffe / Другие материалы корпуса

Auf Anfrage.
По запросу.

Prüfung und Abnahme

Für die Prüfung und Abnahme gelten die Vorschriften nach DIN 3230 / EN 12 266-1 sowie kundenspezifische Vereinbarungen.

Испытания и приемка

Для испытаний и приемки применяются положения стандартов DIN 3230 / EN 12 266-1, а также требования, специально согласованные с заказчиком.

Die beschriebenen Armaturen entsprechen dem derzeitigen Stand der Technik. Änderungen im Zuge der Weiterentwicklung, sowie die Verwendung gleich- oder höherwertiger Werkstoffe bleiben vorbehalten. Für eventuelle Schreib- oder Übersetzungsfehler übernehmen wir keine Haftung.

Valco Engineering GmbH **www.valco-armaturen.de** **Tel.: +49 (0) 391 60783873**
Liebknechtstr. 79 , D-39110 Magdeburg **info@valco-amaturen.de** **Fax: +49 (0) 391 5065377**

	Absperrschieber **Задвижка**	**PN 100** **DN 50-500** **ESA 0901-EFB1-3-80-XX-100-0001-0910** **ESA 0901-EAE-3-80-XX-100-0001-0910** Ausgabe / Ред. 04/11 d-r

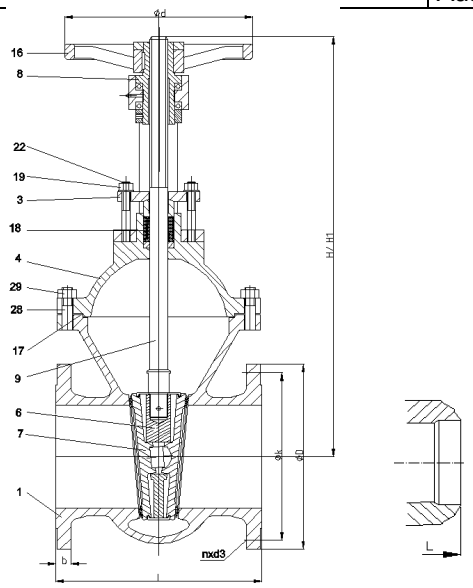

Ausführung

Gehäuse aus Stahlguss. Ausführung mit Deckelflansch.
Keilplatten; Spindel nichtdrehend-steigend mit außenliegendem Spindelgewinde; Gewindebuchse in Wälzlagern gelagert; Anschlussflansch für Antrieb nach DIN ISO 5210.
Ausführung: mit Flanschen nach EN 1092-1 oder mit Anschweißenden nach EN 12627.

Исполнение

Корпус стальной, литой. Исполнение с фланцевой крышкой.
Составной клин, Шпиндель невращающийся выдвижной, Резьбовая втулка с подшипниками качения, Присоединительный фланец под привод по DIN ISO 5210.
Фланцевое исполнение по EN 1092-1, Исполнение с концами под приварку по EN 12627.

Einsatzbereiche

Die Schieber sind für den Einsatz in Rohrleitungen für Wasser / Heißwasser / Dampf / flüssige Kohlenwasserstoffe / Gas / nichtaggressive Fluide geeignet. Einsatzgebiete sind in der Industrie / in Kraftwerken / in Fernwärmeleitungen / in Wasserleitungen / in der Verfahrenstechnik. Die Schieber werden als Absperrorgane eingesetzt und sind für den Durchfluss in beiden Richtungen geeignet.

Область применения

Задвижки предназначены для применения на трубопроводах, проводящих воду / горячую воду / пар / жидкие углеводороды / газ / агрессивные и неагрессивные жидкие среды. Области применения: промышленность / электростанции / сети централизованного теплоснабжения / водопроводы / производственные технологии
Задвижки применяются в качестве запорной арматуры для обоих направлений потока среды.

Werkstoffe / Материалы

Pos. Поз.	Benennung	Наименование	Werkstoff Материал	Werkst.-Nr. № материала
1	Gehäuse	Корпус	G-X5CrNiMo19-11-2	1.4408
3	Stopfbuchse	Сальник	X6CrNiMoTi17-12-2	1.4571
4	Haube	Крышка	G-X5CrNiMo19-11-2	1.4408
6	Plattenhalter	Крепление клина	G-X5CrNiMo19-11-2	1.4408
7	Keilplatten	Разъёмный клин	X6CrNiMoTi17-12-2	1.4571
8	Gewindebuchse	Резьбовая втулка	EN-GJS-400-15U	EN-JS1072
9	Spindel	Шпиндель	X6CrNiMoTi17-12-2	1.4571
16	Handrad	Маховик	Stahl/ сталь	-
17	Dichtung	Уплотнение	Reingrafit/ 1.4541 / Графит / 1.4541	-
10	Stopfbuchspackung	Набивка сальника	Reingrafit/ Графит	-
19	Stiftschraube	Штифт	A4-70	
22	Sechskantmutter	Гайка 6-гранная	A4	
28	Stiftschraube	Штифт	A4-70	
29	Sechskantmutter	Гайка 6-гранная	A4	

Druck-Temperatur-Zuordnung / Диапазон давления – температуры

Gehäusewerkstoff Материал корпуса	PN	Zulässiger Betriebsüberdruck in bar bei Betriebstemperatur in ° C Допустимое рабочее давление, атм., при рабочей температуре °C										
		-10… +50°C	120°C	150°C	200°C	250°C	300°C					
1.4408	100	100,0	82,8	72,5	62,8	57,1	51,4					

Abmessungen und Massen

Baulängen DIN EN 558-1 GR26

Flanschanschluss DIN EN 1092 B2
Schweißenden DIN EN 12627 oder DIN3239

Размеры и веса

Строительная длина DIN EN 558-1 GR26

Фланцевое присоединение DIN EN 1092 B2
Концы под приварку DIN EN 12627 или DIN3239

PN	DN	Baumaße / Размеры (mm)					Flanschanschlussmaße / Фланцевое присоединение (mm)						Gewicht Вес [kg]
		L		H	H1	d	D	k	b			nxd3	
100	50	250		480	545	320	195	145	30			4x26	
	65												
	80	310		510	610	320	230	180	36			8x26	
	100	350		590	710	400	265	210	40			8x30	
	125												
	150	450		775	995	500	355	290	44			12x33	
	200	550		935	1165	640	430	360	52			12x36	
	250	650		1145	1435	720	505	430	60			12x39	
	300	750		1240	1585	800	285	500	68			16x42	
	350												
	400	950		1570	2005	1000							
	500	1150		1870	2405	1000							

Указанная арматура соответствует по конструкции, габаритам, весу и применённым материалам современному состоянию техники и в дальнейшем может быть изменена. За возможные опечатки или ошибки перевода мы ответственности не несём.

Anfrage und Bestellung

Bei Anfrage und Bestellung werden benötigt:

- Nenndruck
- Gehäusewerkstoff
- maximale Betriebstemperatur
- Nennweite
- Betriebsmedium
- maximaler Betriebsdruck
- Ausführung
- Rohranschluss
- Prüf- und Abnahmebedingungen sowie Art des Abnahmeprüfzeugnisses nach DIN 50049 / EN 10204 und andere Kundenspezifische Wünsche

Запросы и заказы

При запросе и заказе необходимо указать:

- Номинальное давление
- Материал корпуса
- Максимальную рабочую температуру
- Номинальный диаметр
- Рабочую среду
- Максимальное рабочее давление
- Исполнение
- Присоединение к трубопроводу
- Условия испытания и приемки, вид приемочных сертификатов по DIN 50049 / EN 10204, или по желанию заказчика.

Weitere Gehäusewerkstoffe / Другие материалы корпуса

Auf Anfrage.
По запросу.

Prüfung und Abnahme

Für die Prüfung und Abnahme gelten die Vorschriften nach DIN 3230 / EN 12 266-1 sowie kundenspezifische Vereinbarungen.

Испытания и приемка

Для испытаний и приемки применяются положения стандартов DIN 3230 / EN 12 266-1, а также требования, специально согласованные с заказчиком.

Die beschriebenen Armaturen entsprechen dem derzeitigen Stand der Technik. Änderungen im Zuge der Weiterentwicklung, sowie die Verwendung gleich- oder höherwertiger Werkstoffe bleiben vorbehalten. Für eventuelle Schreib- oder Übersetzungsfehler übernehmen wir keine Haftung.

	Absperrschieber **Задвижка**	**PN 16** **DN 450-2000** **ESA 0901-EFB1-Y-09-XX-16-0001-1701** **ESA 0901-EAE –Y-09-XX-16-0001-1701** Ausgabe / Ред. 04/11 d-r

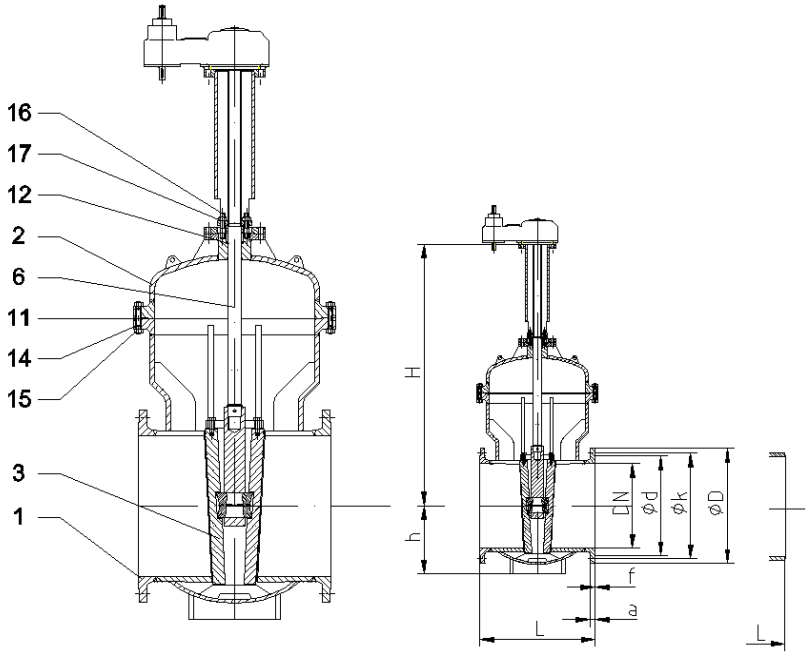

Ausführung

Gehäuse aus Stahl - Schweißkonstruktion. Ausführung mit Deckelflansch, Keilplatten, Spindel nichtdrehend-steigend mit außenliegendem Spindelgewinde; Gewindebuchse in Wälzlagern gelagert;
Variante: Anschlussflansch für Antrieb nach DIN ISO 5210.
Ausführung: mit Flanschen nach EN 1092-1 oder mit Anschweißenden nach EN 12627 oder DIN 3239.

Исполнение

Корпус стальной, сварной конструкции. Исполнение с фланцевой крышкой.
Клин разъёмный, Шпиндель невращающийся выдвижной, Резьбовая втулка с подшипниками качения.
Вариант: Присоединительный фланец под привод по DIN ISO 5210.
Фланцевое исполнение по EN 1092-1. Исполнение с концами под приварку по EN 12627 или DIN 3239.

Einsatzbereiche

Die Schieber sind für den Einsatz in Rohrleitungen für Wasser / Heißwasser / Dampf / nichtaggressive Fluide geeignet.
Einsatzgebiete sind in der Industrie / in Kraftwerken / in Fernwärmeleitungen / in Wasserleitungen / in der Verfahrenstechnik.
Die Schieber werden als Absperrorgane eingesetzt und sind für den Durchfluss in beiden Richtungen geeignet.

Область применения

Задвижки предназначены для применения на трубопроводах, проводящих воду / горячую воду / пар / неагрессивные жидкие среды.
Области применения: промышленность / электростанции / сети централизованного теплоснабжения / водопроводы / производственные технологии
Задвижки применяются в качестве запорной арматуры для обоих направлений потока среды.

Werkstoffe / Материалы

Pos. Поз.	Benennung	Наименование	Werkstoff Материал	Werkst.-Nr. № материала
1	Gehäuse	Корпус	P265GH	1.0425
	Gehäusesitz	Седло корпуса	Panzerung 17%Cr / наплавка 17%Cr	
2	Haube	Крышка	P265GH	1.0425
3	Keil	Клин	P265GH	1.0425
	Keilsitz	Седло клина	Panzerung 17%Cr / наплавка 17%Cr	
6	Spindel	Шпиндель	X20Cr13	1.4021
11	Dichtung	Уплотнение	Reingrafit+Edelstahl / Графит + нержавеющая сталь	
12	Packung	Сальник	Grafit / графит	
14	Schrauben	Болты	25CrMo4	1.7218
15	Muttern	Гайки	25CrMo4	1.7218
16	Schrauben	Болты	25CrMo4	1.7218
17	Muttern	Гайки	25CrMo4	1.7218

Druck-Temperatur-Zuordnung / Диапазон давления – температуры

Gehäusewerkstoff Материал корпуса	PN	Zulässiger Betriebsüberdruck in bar bei Betriebstemperatur in ° C Допустимое рабочее давление, атм., при рабочей температуре °C										
		-10	20	120	200	300	400					
1.0425	16	16	16	16	14	11	8					

Abmessungen und Massen

Baulängen	DIN EN 558-1 GR 15
Flanschanschluss	EN 1092-1 B1
Baulängen	DIN EN 12982 GR 15
Schweißenden	Nach Kundenwunsch

Размеры и веса

Строительная длина	DIN EN 558-1 GR 15
Фланцевое присоединение	EN 1092-1 B1
Строительная длина	DIN EN 12982 GR 15
Концы под приварку	По заказу

PN	DN	Flanschanschlussmaße / Присоединительные размеры (mm)							Baumaße / Габариты (mm)			Gewicht/ Вес. [kg]	
		D	k	d1	a	f	n	d	L	H	h	EFB1	EAE
16	450	640	585	550	34	4	20	30	650	1555	-	580	510
	500	715	650	610	36	4	20	33	700	1870	380	870	670
	600	840	770	725	40	5	20	36	800	2120	440	1180	940
	700	910	840	795	40	5	24	36	900	2425	500	1600	1380
	800	1025	950	900	41	5	24	39	1000	2760	675	2200	1930
	900	1125	1050	1000	48	5	28	39	1100	3090	770	2800	2600
	1000	1255	1170	1115	59	5	28	42	1200	3410	855	3600	3350
	1200	1485	1390	1330	78	5	32	48	1400	3980	1020	5350	4950

andere DN auf Anfrage/ другой DN по запросу

Anfrage und Bestellung

Bei Anfrage und Bestellung werden benötigt:

- Nenndruck
- Gehäusewerkstoff
- maximale Betriebstemperatur
- Nennweite
- Betriebsmedium
- maximaler Betriebsdruck
- Ausführung
- Rohranschluss
- Prüf- und Abnahmebedingungen sowie Art des Abnahmeprüfzeugnisses nach DIN 50049 / EN 10204 und andere Kundenspezifische Wünsche

Запросы и заказы

При запросе и заказе необходимо указать:

- Номинальное давление
- Материал корпуса
- Максимальную рабочую температуру
- Номинальный диаметр
- Рабочую среду
- Максимальное рабочее давление
- Исполнение
- Присоединение к трубопроводу
- Условия испытания и приемки, вид приемочных сертификатов по DIN 50049 / EN 10204, и прочие пожелания заказчика.

Weitere Gehäusewerkstoffe
Другие материалы корпуса

auf Anfrage
по запросу

Antriebsarten
Типы приводов

Y= 1	Handrad / Маховик
Y= 2	Drehantrieb / Привод
Y= 3	Handrad, vorbereitet für Drehantrieb / Маховик, подготовлено под установку привода
Y= 4	Handrad + Getriebe / Маховик + редуктор

Prüfung und Abnahme

Für die Prüfung und Abnahme gelten die Vorschriften nach DIN 3230 / EN 12 266-1 sowie kundenspezifische Vereinbarungen.

Испытания и приемка

Испытания и приемка проводятся в соответствии с предписаниями DIN 3230 / EN 12 266-1, а также по требованиям, согласованным с заказчиком

Указанная арматура соответствует по конструкции, габаритам, весу и применённым материалам современному состоянию техники и в дальнейшем может быть изменена. За возможные опечатки или ошибки перевода мы ответственности не несём.

Die beschriebenen Armaturen entsprechen dem derzeitigen Stand der Technik. Änderungen im Zuge der Weiterentwicklung, sowie die Verwendung gleich- oder höherwertiger Werkstoffe bleiben vorbehalten. Für eventuelle Schreib- oder Übersetzungsfehler übernehmen wir keine Haftung.

Valco Engineering GmbH **www.valco-armaturen.de** **Tel.: +49 (0) 391 60783873**
Liebknechtstr. 79 , D-39110 Magdeburg **info@valco-amaturen.de** **Fax: +49 (0) 391 5065377**

	Absperrschieber **Задвижка**	**PN 63-160** **DN 80-300** **ESA 0905-EAE-3-11-XX-160-0001-0909** Ausgabe / Ред. 04/11 d-r

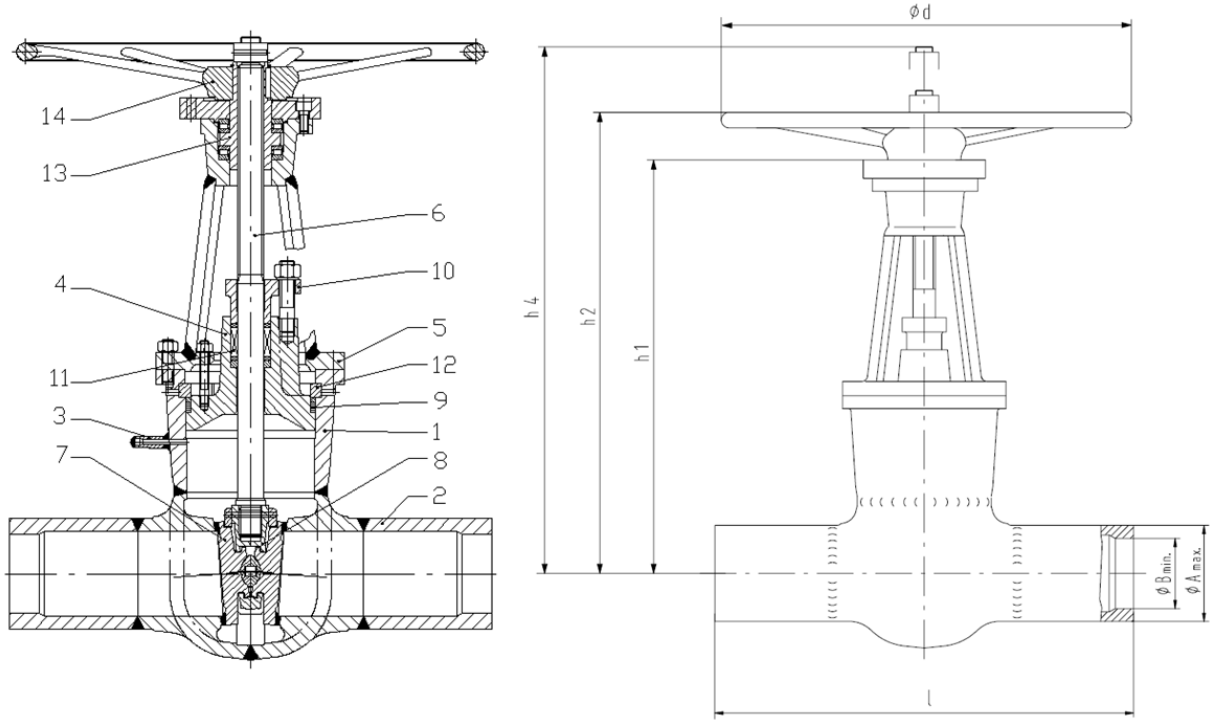

Ausführung

Geschmiedetes und geschweißtes Gehäuse aus Stahl. Ausführung mit selbstdichtendem Deckelverschluss. Keilplatten; Spindel nichtdrehend-steigend mit außenliegendem Spindelgewinde; Gewindebuchse in Wälzlagern gelagert; Anschlussflansch für Antrieb nach DIN ISO 5210.
mit Anschweißenden nach EN 12627 oder DIN 3239

Исполнение

Корпус стальной, изготовлен из кузнечной стали. Исполнение с самоуплотняющейся крышкой.
Разъёмный клин, Шпиндель невращающийся выдвижной, Резьбовая втулка с подшипниками качения.
Присоединительный фланец под привод по DIN ISO 5210.
с концами под приварку по EN 12627 или DIN 3239

Einsatzbereiche

Die Schieber sind für den Einsatz in Rohrleitungen für Wasser / Heißwasser / Dampf geeignet.
Einsatzgebiete sind in der Industrie / in Kraftwerken / in der Verfahrenstechnik. Die Schieber werden als Absperrorgane eingesetzt und sind für den Durchfluss in beiden Richtungen geeignet.

Область применения

Задвижки предназначены для применения на трубопроводах, проводящих воду / горячую воду / пар.
Области применения: промышленность / электростанции / производственные технологии
Задвижки применяются в качестве запорной арматуры для обоих направлений потока среды.

Druck-Temperatur-Zuordnung / Диапазон давления – температуры

Gehäusewerkstoff Материал корпуса		Zulässiger Betriebsüberdruck in bar bei Betriebstemperatur in ° C Допустимое рабочее давление, bar., при рабочей температуре °C										
		120°C	200°C	250°C	300°C	350°C	400°C	450°C	500°C	520°C	530°C	550°C
1.7335	160	160	160	160	160	160	150	145	118	80	67	42

Armaturen sind einsetzbar bis -10°C/ Арматуры применимы при температуре до -10°C

Werkstoffe / Материалы

Pos Поз.	Benennung	Наименование	Werkstoff / Материал	Werkst.-Nr. № материала
1	Gehäuse	Корпус	13CrMo4-5/ Stellitpanzerung/ стеллитовое бронирование	1.7335
2	Stutzen	Опоры	13CrMo4-5	1.7335
3	Stutzen für Überdrucksicherung	Опоры	13CrMo4-5/ для защиты от превышения давления	1.7335
4	Verschlussstück	Запорный злемент	13CrMo4-5	1.7335
5	Bügeldeckel	Бугельная крышка	C22N Schweißkonstruktion/ сварная конструкция	1.0402
6	Spindel	Шпиндель	X39CrMo17-1	1.4122
7	Keilplatten	Клиновый затвор	13CrMo4-5/ Stellitpanzerung/ стеллитовое бронирование	1.7335
8	Plattenhalter	Держатель затвора	13CrMo4-5	1.7335
9	Dichtring	Уплотнит. кольцо	Grafit, nahtlos/ графит, бесшовное	
10	Stopfbuchsbrille	Крышка сальника	13CrMo4-5	1.7335
11	Stopfbuchspackung	Набивка сальника	Grafit, formgepresste Ringe/ графит, штампованое кольцо	
12	Ring	Кольцо	13CrMo4-5 mehrteilig/ сборный	1.7335
13	Gewindebuchse	Резьбовая втулка	CuZn35Ni2 auf Zylinderrollenlager/ Подшипник с цилиндрическими роликами	2.0540
14	Handrad	Маховик	GG25/ ≥DN150 Stahl geschweißt/ сталь	

Abmessungen und Massen

Baulängen s. Tabelle (früher DIN 3202/2-S10)

Schweissenden DIN EN 12627 oder DIN3239

Размеры и веса

Строительная длина Смотри тавлицу (ранее DIN 3202/2-S10)

Концы под приварку DIN EN 12627 или DIN3239

PN	DN	Maße / Размеры (mm)					Rohr/ pipeline			unbearbeitet/ необработанные			Gewicht Вес (kg)
		l	h1	h2	h4[1)]	d	PN63	PN100	PN160	A_{max}	B_{min}	Hub/ Ход	
160	80/80	390	455	520	800	400	88,9x4,0	88,9x4,0	88,9x6,3	95	65	80	60
	100/80	450	455	520	800	400	114,3x5,0	114,3x5,0	114,3x8,0	120	89	80	65
	100/100	450	515	585	900	400	114,3x5,0	114,3x5,0	114,3x8,0	120	92	100	85
	125/100	525	515	585	900	400	139,7x4,5	139,7x6,3	139,7x10,0	145	105	100	100
	125/125	525	570	640	1050	500	139,7x4,5	139,7x6,3	139,7x10,0	145	98	125	125
	150/125	600	570	640	1050	500	168,3x5,6	168,3x7,1	168,3x12,5	175	135	125	130
	150/150	600	680	765	1250	640	168,3x5,6	168,3x7,1	168,3x12,5	175	135	150	175
	175/150	675	680	765	1250	640	193,7x6,3	193,7x8,8	193,7x14,2	195	150	150	190
	200/150	750	680	765	1250	640	219,1x7,1	219,1x10,0	219,1x16,0	225	165	150	200
	200/200	750	840	930	1450	800	219,1x7,1	219,1x10,0	219,1x16,0	225	180	190	255
	250/200	900	840	930	1450	800	273,0x8,8	273,0x12,5	273,0x22,2	280	225	190	315
	250/250	900	1065	1110	1950	800	273,0x8,8	273,0x12,5	273,0x22,2	280	225	240	630
	300/250	1050	1065	1110	1950	800	323,9x11,0	323,9x14,2	323,9x25,0	330	260	240	680

[1)] Ausbauhöhe/ Монтажная высота

Anfrage und Bestellung

Bei Anfrage und Bestellung werden benötigt:

- Nenndruck
- Gehäusewerkstoff
- max. Betriebstemperatur
- Nennweite
- Betriebsmedium
- maximaler Betriebsdruck

- Ausführung
- Rohranschluss
- Prüf- und Abnahmebedingungen sowie Art des Abnahmeprüfzeugnisses nach DIN 50049 / EN 10204 und andere Kundenspezifische Wünsche

In der Bestellung ist anzugeben, ob eine Gehäuseüberdrucksicherung vorzusehen ist, oder die Gehäuseüberdruckentlastung über eine Bypass-Leitung, bzw. -Entlastungsbohrung im Sitzring eintrittseitig gewünscht wird. In diesen Fällen sind die Schieber nur für eine Durchflussrichtung einsetzbar.

Запросы и заказы

При запросе и заказе необходимо указать:

- Номинальное давление
- Материал корпуса
- Максимальную рабочую температуру
- Номинальный диаметр
- Рабочую среду
- Максимальное рабочее давление
- Исполнение
- Присоединение к трубопроводу
- Условия испытания и приемки, приемочные сертификаты по DIN 50049 / EN 10204, или по желанию заказчика. В заказе необходимо указать, нужно ли предусмотреть устройство защиты корпуса от избыточного давления или сброс избыточного давления в корпусе -байпасс или отверстия сброса в уплотнительном кольце с напорной стороны- по желанию. В этих случаях задвижки могут устанавливаться тольков одном направлении потока.

Prüfung und Abnahme

Für die Prüfung und Abnahme gelten die Vorschriften nach DIN 3230 / EN 12 266-1 sowie kundenspezifische Vereinbarungen.

Испытания и приемка

Для испытаний и приемки применяются положения стандартов DIN 3230 / EN 12 266-1 а также требования, специально согласованные с заказчиком.

→ Informationen zur Gehäuseüberdrucksicherung, Umführung s. Teil 10 - Zertifikate und technische Informationen
→ Информация по защите корпуса от превышения давления, см. на обороте, часть 10 - Сертификаты и техническая информация.

Указанная арматура соответствует по конструкции, габаритам, весу и применённым материалам современному состоянию техники и в дальнейшем может быть изменена. За возможные опечатки или ошибки перевода мы ответственности не несём.

Die beschriebenen Armaturen entsprechen dem derzeitigen Stand der Technik. Änderungen im Zuge der Weiterentwicklung, sowie die Verwendung gleich- oder höherwertiger Werkstoffe bleiben vorbehalten. Für eventuelle Schreib- oder Übersetzungsfehler übernehmen wir keine Haftung.

Valco Engineering GmbH **www.valco-armaturen.de** **Tel.: +49 (0) 391 60783873**
Liebknechtstr. 79 , D-39110 Magdeburg **info@valco-amaturen.de** **Fax: +49 (0) 391 5065377**

	Absperrschieber **Задвижка**	**bis/ до 600 bar** **DN 50-200** **ESA 0906V-EAE-3-28-XX-600C-0001-0909** Ausgabe / Ред. 04/11 d-r

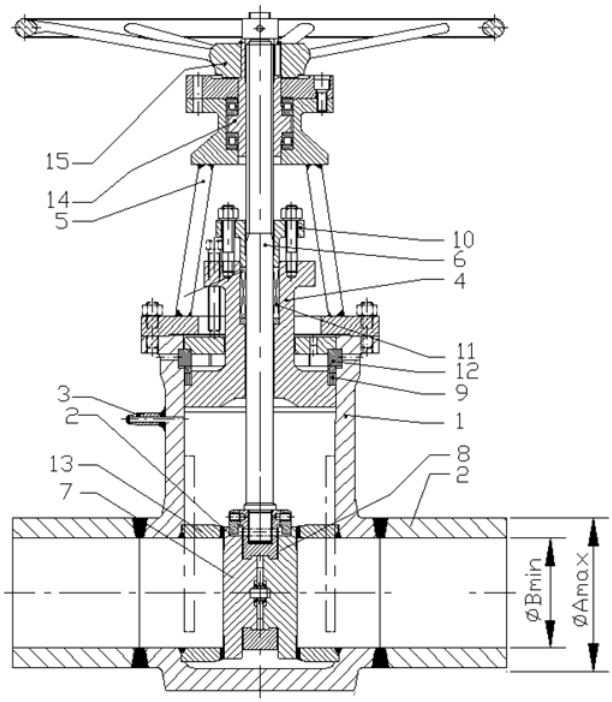

mit Vorschustutzen/ с подаюшей опорой

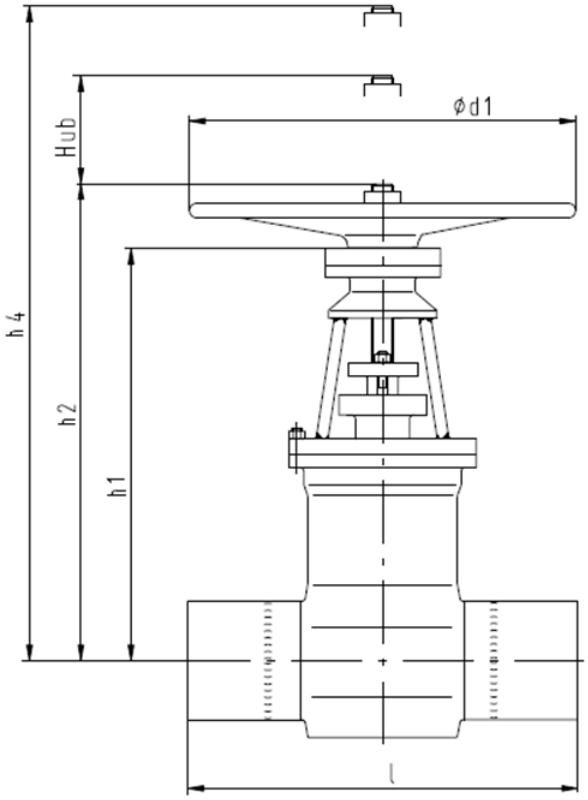

Ausführung

Geschmiedetes und geschweißtes Gehäuse aus Stahl. Ausführung mit selbstdichtendem Deckelverschluss. Parallelplatten; Spindel nichtdrehend-steigend mit außenliegendem Spindelgewinde; Gewindebuchse in Wälzlagern gelagert; Anschlussflansch für Antrieb nach DIN ISO 5210.
Schweißendenabmessungen und Schweißfugenform nach Kundenangaben, jedoch nur innerhalb der Maße Amax und Bmin

Исполнение

Корпус стальной из кузнечной стали. Исполнение с самоуплотняющейся крышкой.
Клин -паралельные плиты, Шпиндель невращающийся выдвижной, Резьбовая втулка с подшипниками качения, Присоединительный фланец под привод по DIN ISO 5210.
Размеры концов под приварку и размеры фаски - по данным заказчика, но в пределах значений Amax и Bmin.

Einsatzbereiche

Die Schieber sind für den Einsatz in Rohrleitungen für Wasser / Heißwasser / Dampf geeignet.
Einsatzgebiete sind in der Industrie / in Kraftwerken / in der Verfahrenstechnik. Die Schieber werden als Absperrorgane eingesetzt und sind für den Durchfluss in beiden Richtungen geeignet.

Область применения

Задвижки предназначены для применения на трубопроводах, проводящих воду / горячую воду / пар. Области применения: промышленность / электростанции / производственные технологии. Задвижки применяются в качестве запорной арматуры для обоих направлений потока среды.

Druck-Temperatur-Zuordnung / Диапазон давления – температуры

Gehäusewerkstoff Материал корпуса		Zulässiger Betriebsüberdruck in bar bei Betriebstemperatur in ° C Допустимое рабочее давление, bar., при рабочей температуре °C										
		20°C		520°C	550°C	600°C	610°C	620°C	630°C	640°C	650°C	
1.4903		268		245	185	102	89	78	67	59	50	

Armaturen sind einsetzbar bis -10°C/ Арматуры применимы при температуре до -10°C
Weitere Gehäusewerkstoffe auf Anfrage / Другие материалы корпуса по запросу

Werkstoffe / Материалы

Pos. Поз.	Benennung	Наименование	Werkstoff / Материал	Werkst.-Nr. № материала
1	Gehäuse	Нижняя часть корпуса	X10CrMoVNb9-1	1.4903
2	Stutzen	Верхняя часть корпуса	X10CrMoVNb9-1	1.4903
3	Stutzen für Überdrucksicherung	Опоры	X10CrMoVNb9-1/ для защиты от превышения давления	1.4903
4	Verschlussstück	Запорный элемент	X10CrMoVNb9-1	1.4903
5	Bügel	Бугель	X10CrMoVNb9-1/ 10CrMo910	1.4903/ 1.7380
6	Spindel	Шпиндель	X39CrMo17-1/ X22CrMoV11-1	1.4122/ 1.4923
7	Parallelplatten	Параллельный затвор	X10CrMoVNb9-1/ Panzerung Stellit 6/ наплавка Стеллит 6	1.4903
8	Plattenhalter	Держатель затвора	X10CrMoVNb9-1	1.4903
9	Dichtring	Уплотнит. кольцо	Reingrafit/ графит	
10	Stopfbuchsbrille	Крышка сальника	10CrMo910	1.7380
11	Stopfbuchspackung	Набивка сальника	Reingrafit/ графит	
12	Ring	Кольцо	X10CrMoVNb9-1 mehrteilig/ сборный	1.4903
13	Sitzring	Седло	X10CrMoVNb9-1/ Panzerung Stellit 6/ наплавка Стеллит 6	1.4903
14	Gewindebuchse	Резьбовая втулка	Kupferlegierungen/ Легированная медь	
15	Handrad	Маховик	Stahl/ сталь	

Указанная арматура соответствует по конструкции, габаритам, весу и применённым материалам современному состоянию техники и в дальнейшем может быть изменена. За возможные опечатки или ошибки перевода мы ответственности не несём.

Abmessungen und Massen

Baulängen — Herstellerstandard

Schweißenden — nach Kundenangaben innerhalb Amax und Bmin

Размеры и веса

Строительная длина — По стандарту производителя

Концы под приварку — По заказу в пределах Amax и Bmin

DN	[mm]	unbearbeitet необработанные		[mm]			[mm]	Hub/ Ход			Gewicht/ Вес
	l	ØAmax	ØBmin	h1	h2	h4[1)]	d1	[mm]			[kg]
50/50	300	65	45	400	485	680	315	60			45
65/50	360	85	45	400	485	680	315	60			49
65/65	360	85	60	480	565	790	315	70			55
80/65	390	102	60	480	565	790	315	70			57
80/80	390	102	70	505	600	850	400	85			73
100/80	450	120	70	505	600	850	400	85			76
100/100	450	120	90	620	710	1020	400	105			119
125/100	525	145	90	620	710	1020	400	105			122
125/125	525	155	110	655	750	1110	500	123			177
150/125	600	180	110	655	750	1110	500	123			182
150/150	600	180	135	790	890	1315	500	147			267
175/150	675	200	135	790	890	1315	500	147			277
200/150	750	225	135	790	890	1315	500	147			290
175/175	675	220	155	810	925	1425	630	176			104
200/175	750	245	155	810	925	1425	630	176			415

[1)] Ausbauhöhe/ Монтажная высота

andere DN auf Anfrage/ другой DN по запросу

Anfrage und Bestellung

Bei Anfrage und Bestellung werden benötigt:

- Nenndruck
- Gehäusewerkstoff
- max. Betriebstemperatur
- Nennweite
- Betriebsmedium
- maximaler Betriebsdruck
- Ausführung
- Rohranschluss
- Prüf- und Abnahmebedingungen sowie Art des Abnahmeprüfzeugnisses nach DIN 50049 / EN 10204 und andere Kundenspezifische Wünsche

In der Bestellung ist anzugeben, ob eine Gehäuseüberdrucksicherung vorzusehen ist, oder die Gehäuseüberdruckentlastung über eine Bypass-Leitung, bzw. -Entlastungsbohrung im Sitzring eintrittseitig gewünscht wird. In diesen Fällen sind die Schieber nur für eine Durchflussrichtung einsetzbar.

Запросы и заказы

При запросе и заказе необходимо указать:

- Номинальное давление
- Материал корпуса
- Максимальную рабочую температуру
- Номинальный диаметр
- Рабочую среду
- Максимальное рабочее давление
- Исполнение
- Присоединение к трубопроводу
- Условия испытания и приемки, приемочные сертификаты по DIN 50049 / EN 10204, или по желанию заказчика. В заказе следует указать, нужно ли предусмотреть устройство защиты корпуса от избыточного давления или сброс избыточного давления в корпусе в виде: байпаса или отверстия для сброса в уплотнительном кольце с напорной стороны. В этих случаях задвижки могут устанавливаться только в одном направлении потока.

Prüfung und Abnahme

Für die Prüfung und Abnahme gelten die Vorschriften nach DIN 3230 / EN 12 266-1 sowie kundenspezifische Vereinbarungen.

Испытания и приемка

Для испытаний и приемки применяются положения стандартов DIN 3230 / EN 12 266-1 а также требования, специально согласованные с заказчиком.

→ Informationen zur Gehäuseüberdrucksicherung, Umführung s. Teil 10 - Zertifikate und technische Informationen

→ Информация по защите корпуса от превышения давления, см. на обороте, часть 10 - Сертификаты и техническая информация.

Die beschriebenen Armaturen entsprechen dem derzeitigen Stand der Technik. Änderungen im Zuge der Weiterentwicklung, sowie die Verwendung gleich- oder höherwertiger Werkstoffe bleiben vorbehalten. Für eventuelle Schreib- oder Übersetzungsfehler übernehmen wir keine Haftung.

Valco Engineering GmbH **www.valco-armaturen.de** **Tel.: +49 (0) 391 60783873**
Liebknechtstr. 79 , D-39110 Magdeburg **info@valco-amaturen.de** **Fax: +49 (0) 391 5065377**

	Absperrschieber **Задвижка**	**PN 6/10/16/25** **DN 50-600** **ESA 0951-EFB-1-86-XX-10-0001-2002** Ausgabe / Ред. 04/11 d-r

Ausführung

mit Flanschen nach DIN 2501 PN10-16 (DN50 – 125),
PN10 (DN150 – 350), PN6 (DN400 – 600)
mit Gewindelöchern für Stift- oder Sechskantschrauben
Schieber mit einseitig abdichtendem Keil
Selbsttätiges Freischaben der Sitze von Ablagerungen
Dichtheit wird durch Anpressen des Schieberkeils auf den Sitz gewährleistet
Dichtflächen können leicht nachgearbeitet werden
Sonderausführungen mit Spülanschlüssen und Antrieben möglich
Weitgehend wartungsfreie federbelastete Stopfbuchsdichtung

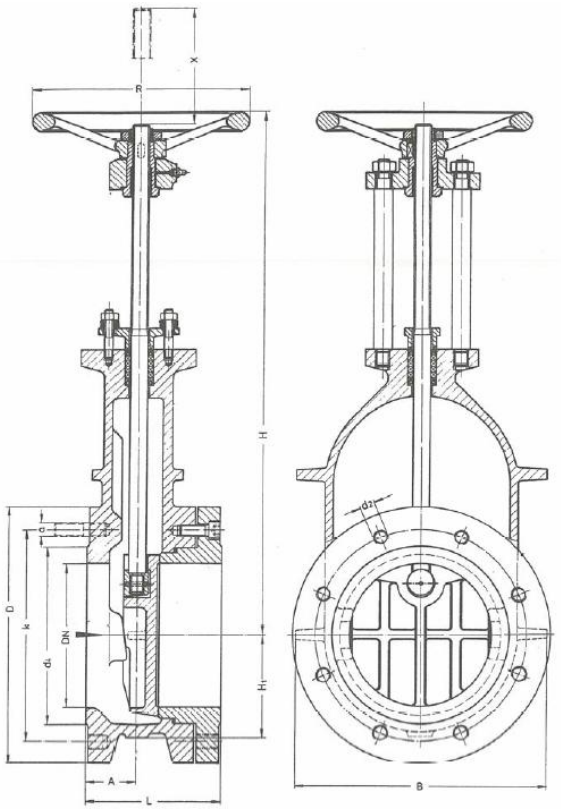

Исполнение

фланцевое по DIN 2501, PN10-16 (DN50 – 125),
PN10 (DN150 – 350), PN6 (DN400 – 600)
с резьбовыми отверстиями для штифта или шестигранного болта
Задвижка с односторонне уплотнённым клином
Автоматическое очищение седла от загрязнений
Герметичность осуществляется за счет запрессовки клина в седло
Уплотнительные поверхности возможно отшлифовать повторно
Возможно специальное исполнение с приводом и системой для промывки.
Не требующий технического обслуживания,
оснащенный пружинами уплотненитель сальника

Einsatzbereiche

Für Schwefelsäure und trockenes Chlorgas
Säuren alle Konzentrationen, abrasive und korrosive Schlämme,
feststoffhaltige Medien
Für den Einbau in waagerechte Rohrleitungen.
Der Schieber muss in der Rohrleitung mit
senkrechter stehender Spindel eingebaut sein

Область применения

для серной кислоты и сухого газа хлора
Кислоты различной концентрации, абразивные и коррозивные шламы
Среды с содержанием твёрдых включений
Для установки в горизонтальные трубопроводы.
Установочное положение задвижки
в трубопроводе – шпинделем вверх.

Werkstoffe / Материалы

Pos. Поз.	Benennung	Наименование	Werkstoff Материал
110	Gehäuse	Корпус	1.4136
124	Haube	Кожух	1.4136
226	Säulen	Бюгель	Stahl
193	Keil	Клин	1.4136
243	Sitzring	Седло корпуса	1.4136
201	Spindel	Шпиндель	Ferralium, prägepoliert
452.540	Stopfbuchse	Грундбукса	1.4571/1.4408
245	Handrad	Маховик	Leichtmetall/ сплав
207	Spindelmutter	Гайка шпинделя	Ferralium
124.400	Dichtung	Уплотнение	PTFE, RF16
461	Stopfbuchspackung	Набивка сальника	PTFE, RP9
902	Stiftschraube + Mutter	Шпилька и гайка	Stahl/ сталь

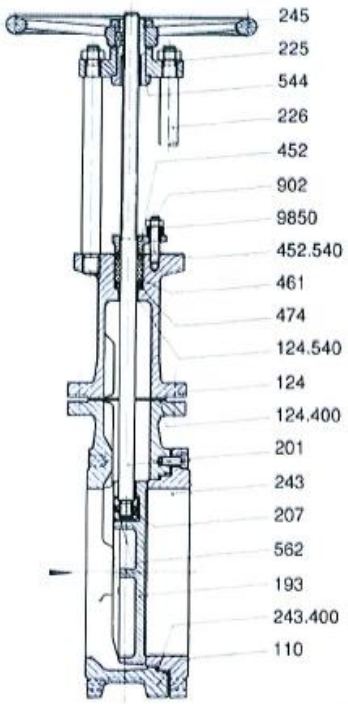

Druck-Temperatur-Zuordnung / Диапазон давления – температуры

max. Temperatur 100°C bei hochkonzentrierter Schwefelsäure/ макс. Температура 100°C для сильно концентрированной серной кислоты

Abmessungen und Massen

Размеры и веса

Flansche DIN2501

фланцевый DIN2501

PN	DN	Baumaße / Размеры (mm)							Flanschanschlussmaße / Фланцевое присоединение (mm)					Gewicht Вес [kg]
		L	A	H	H1	X	R	B	D	k	d4	d2	a	
10-16	50	130	47	320	59	63	225	150	165	125	102	4xM16	8xM16x40	13
	65	130	47	355	69	78	225	170	185	145	122	4xM16	8xM16x40	17
	80	135	50	400	77	95	225	190	200	160	138	8xM16	16xM16x45	21
	100	145	53	455	87	115	225	215	220	180	158	8xM16	16xM16x45	30
	125	170	83	540	102	140	300	250	250	210	188	8xM16	16xM16x45	50
10	150	170	63	605	115	165	300	290	285	240	212	8xM20	16xM20x50	55
	200	185	67	730	142	215	300	350	340	295	268	8xM20	16xM20x50	75
	250	185	70	870	170	265	450	415	405	350	320	12xM20	24xM20x55	140
	300	185	70	1005	195	318	450	465	460	400	370	12xM20	24xM20x55	185
	350	200	80	1150	225	368	450	520	520	460	430	16xM20	32xM20x55	265
6	400	220	85	1295	250	420	500	580	540	495	465	16xM20	32xM20x55	340
	450	240							595	550	520	16xM20	32xM20	440
	500	240	95	1600	295	520	640	680	645	600	570	20xM20	40xM20	485
	600	270	105	1850	355	625	800	810	755	705	670	20xM24	40xM24	700

PN25 auf Anfrage/ PN25 по запросу

Anfrage und Bestellung

Bei Anfrage und Bestellung werden benötigt:

- Nenndruck
- Gehäusewerkstoff
- maximale Betriebstemperatur
- Nennweite
- Betriebsmedium
- maximaler Betriebsdruck
- Ausführung
- Rohranschluss
- Prüf- und Abnahmebedingungen sowie Art des Abnahmeprüfzeugnisses nach DIN 50049 / EN 10204 und andere Kundenspezifische Wünsche

Запросы и заказы

При запросе и заказе необходимо указать:

- Номинальное давление
- Материал корпуса
- Максимальную рабочую температуру
- Номинальный диаметр
- Рабочую среду
- Максимальное рабочее давление
- Исполнение
- Присоединение к трубопроводу
- Условия испытания и приемки, вид приемочных сертификатов по DIN 50049 / EN 10204, или по желанию заказчика.

Weitere Gehäusewerkstoffe / Другие материалы корпуса

Auf Anfrage.
По запросу.

Prüfung und Abnahme

Für die Prüfung und Abnahme gelten die Vorschriften nach DIN 3230 / EN 12 266-1 sowie kundenspezifische Vereinbarungen.

Испытания и приемка

Для испытаний и приемки применяются положения стандартов DIN 3230 / EN 12 266-1, а также требования, специально согласованные с заказчиком.

Указанная арматура соответствует по конструкции, габаритам, весу и применённым материалам современному состоянию техники и в дальнейшем может быть изменена. За возможные опечатки или ошибки перевода мы ответственности не несём.

Die beschriebenen Armaturen entsprechen dem derzeitigen Stand der Technik. Änderungen im Zuge der Weiterentwicklung, sowie die Verwendung gleich- oder höherwertiger Werkstoffe bleiben vorbehalten. Für eventuelle Schreib- oder Übersetzungsfehler übernehmen wir keine Haftung.